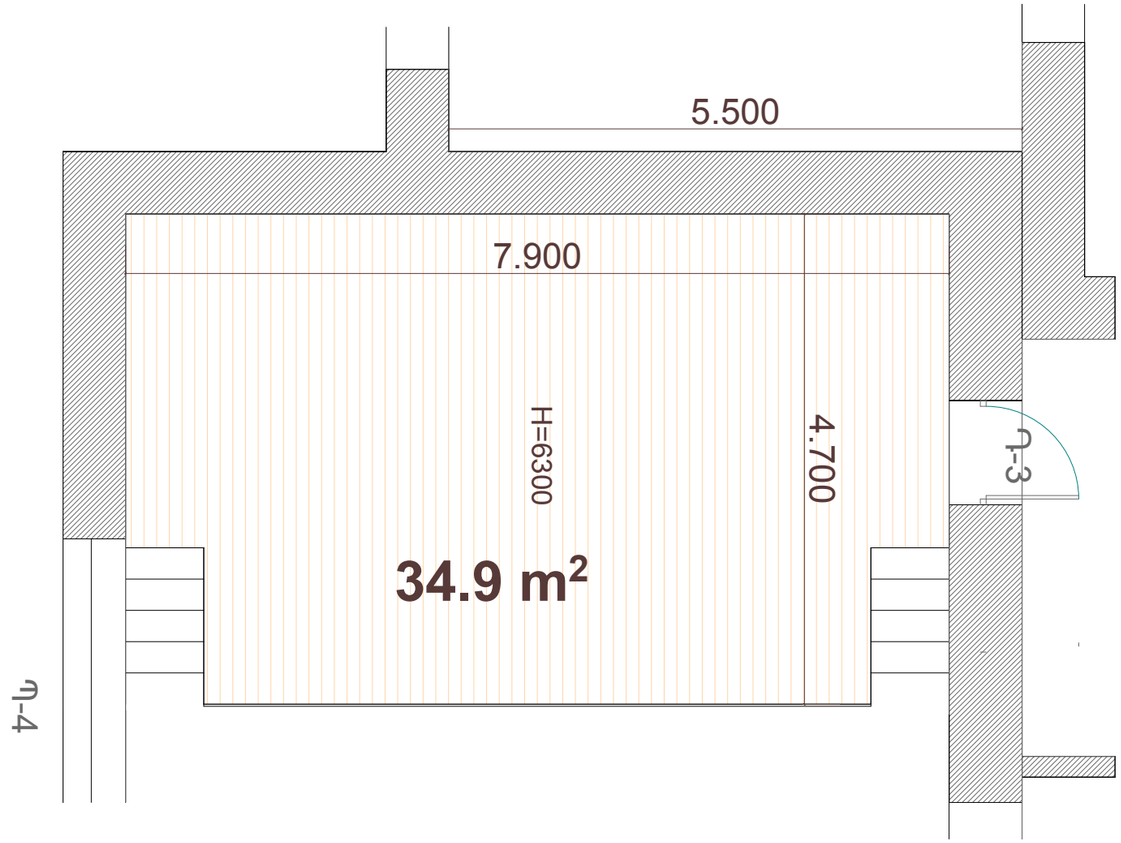

ԲԵՄԻ ՓԱՑՏՅԱ ԿՈՆՍՏՐՈՒԿՑԻԱ + 0.90

ԲԵՄԻ ՓԱՑՏՅԱ ԿՈՆՍՏՐՈՒԿՑԻԱ

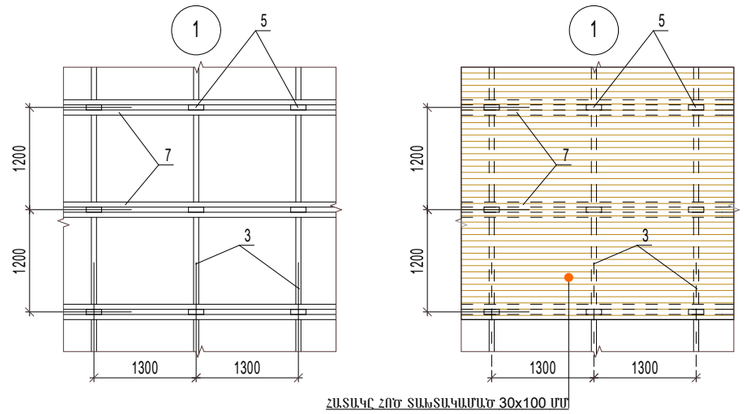

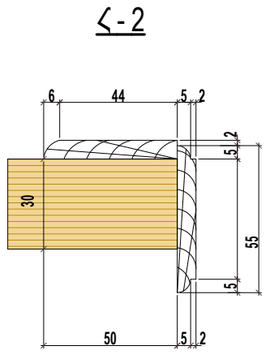

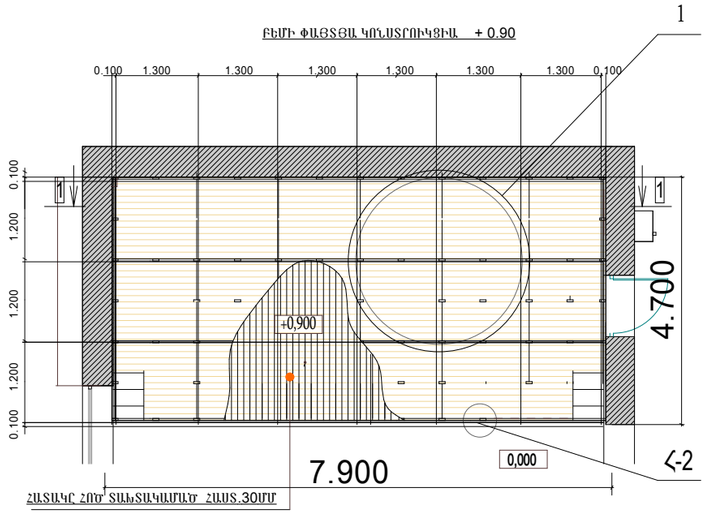

ԲԵՄԻ ՓԱՑՏՅԱ ԿՈՆՍՏՐՈՒԿՑԻԱ

1-1

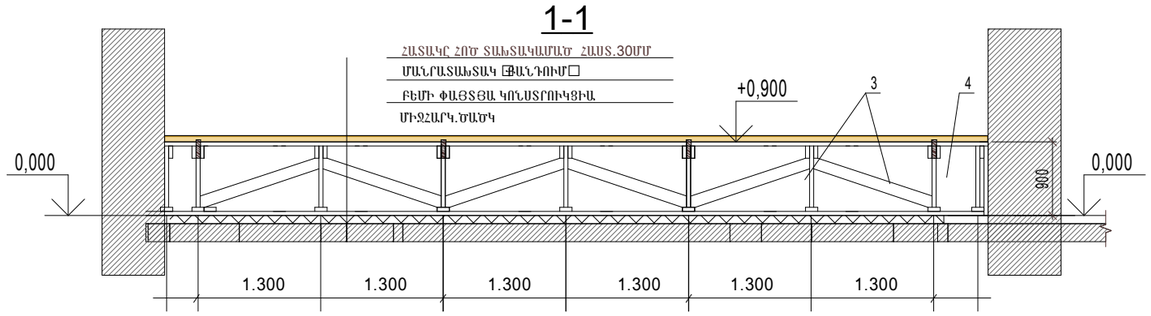

ԲՈԼՈՐ ՓԱՑՏՅԱ ԿՈՆՍՏՐ.ՄԾԱԿԵԼ ՀԱԿԱՆԵԽԻՋ ՀԵՂՈՒԿՈՎ

ծավալաթերթ

N	Կատարվող աշխատանքներ	ծավալ / ՄԱԿ.	քանակ / ՄԱԿ.	Ընդամենը	
1	ՄԱՆՐԱՏԱԽՏԱԿ ՁԱՆԴՈՒՄ			34.9 մ.մ	
2	ՀԵՆԱՍՅՈՒՆ 50x150 (նորոգում) 100mm	0.0075 մ³	10	0.75 մ³	
3	ՏԱՓԱԳԵՐԱՆ 50x150 (նորոգում) 100mm	0.0075 մ³	20	1.50 մ³	
4	ՏԱԽՏԱԿԱՄԱԾ ՀԱՍՏ.30ՄՄ 30x150x1000 ՄՄ	0.0045 մ³	34.9 մ.մ	1.05 մ³	
5	ԲԵՄԻ ՃԱԿԱՏԱՑԻՆ ՀԱՏՎԱԾԻ ԵՐԵՍԱՊ. ՄԴՖ			7.9 մ.մ	

	Երևանի Արաբկիր վարչական շրջանի Սարաջյանի անվան երաժշտական դպրոցի հիմնանորոգման նախագիծ			ՊԱՏՎԵՐ № «ԵՔ-ՊԸԱՇՁԲ-13/59-2»		
			Ճարտարապետաշինարարական	Փուլ	Թերթ	Թերթեր
ՏՆՕՐԵՆ	Լ. ԳՐԻԳՈՐՅԱՆ		Բեմի փայտյա կոնստրուկցիա ծավալաթերթ	ԱՆ	ՃՇ-11	12
ՆԱԽԱԳԾԵՑ	Վ.ԹՈՒՄԱՆՅԱՆ			«Թ.Ա.Հ.Գ.Գրիգ» ՍՊԸ		